Ersatz für	Ersetzt durch

Änd.-Mit Nr	Änd.-Index	Feld	Änderung	Datum	geändert	gepr.

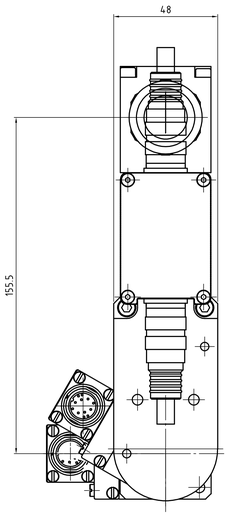

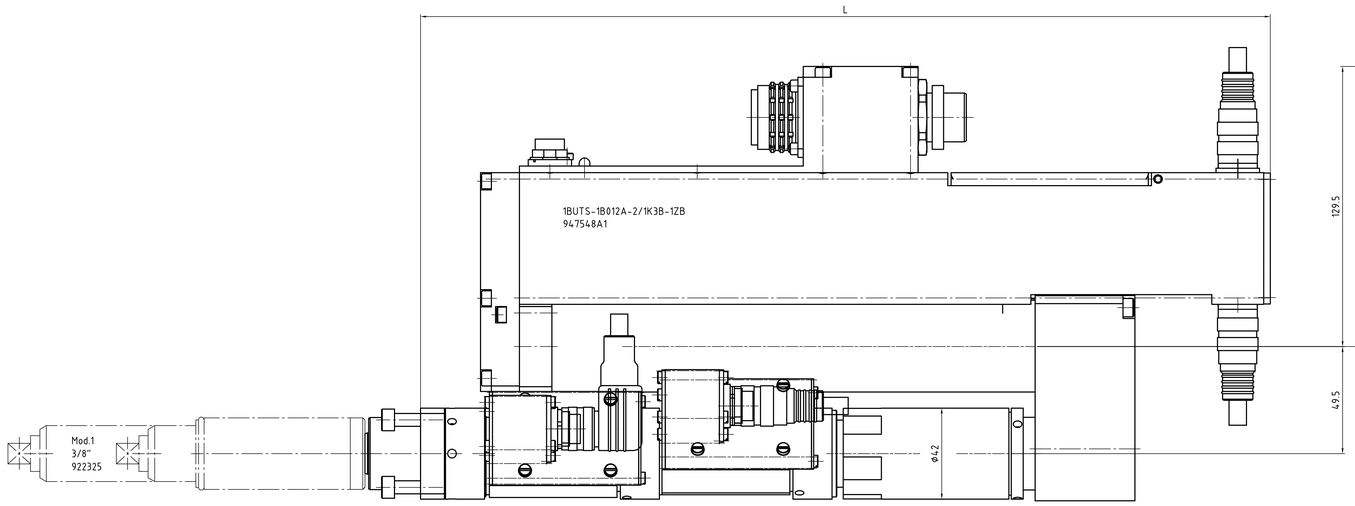

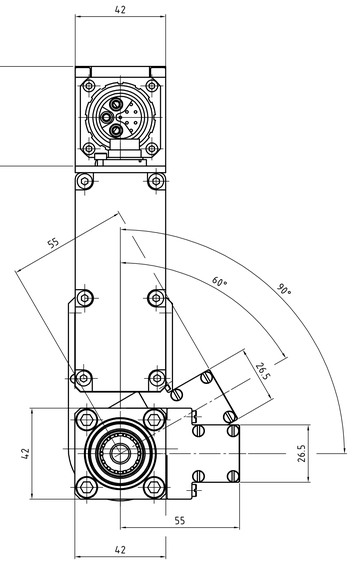

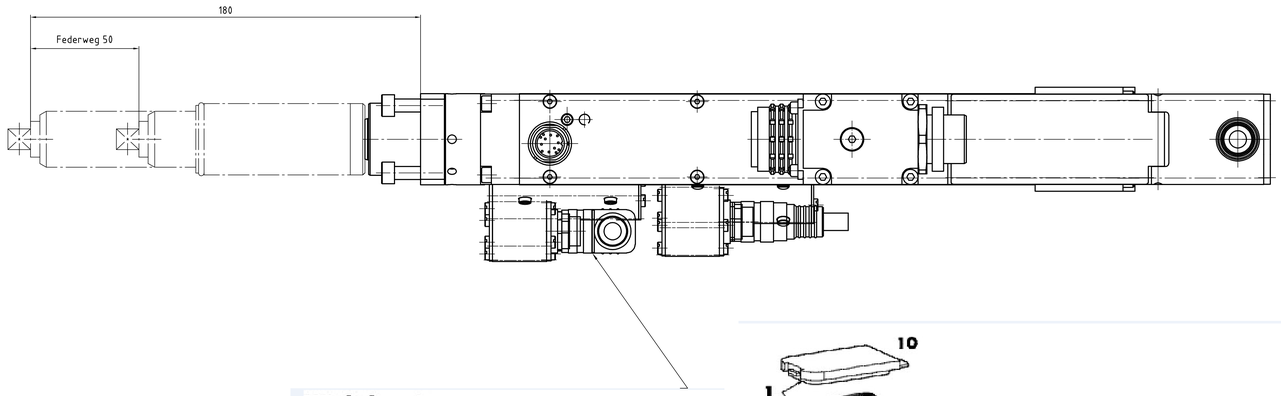

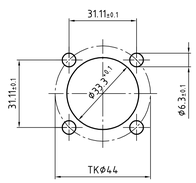

Winkelversion

1. Dichtungen montieren (3x).
2. Kabelteile auffädeln.
3. Kabel und Schirm abmanteln.
4. Litzen durch das Gehäuse fädeln.
5. Schirmring, Klemmkorb montieren.
6. Druckschraube leicht andrehen.
7. Litzen an Kontakteinsatz löten.
8. Verdrehhülse in Winkelstellung montieren.
9. Kontakteinsatz, Distanzhülse einsetzen.
10. Deckel einhaken.
11. Druckschraube festziehen (ca. 10-20 Nm).

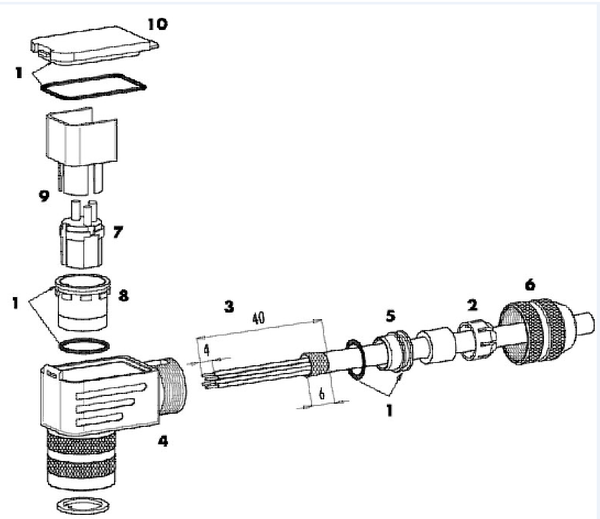

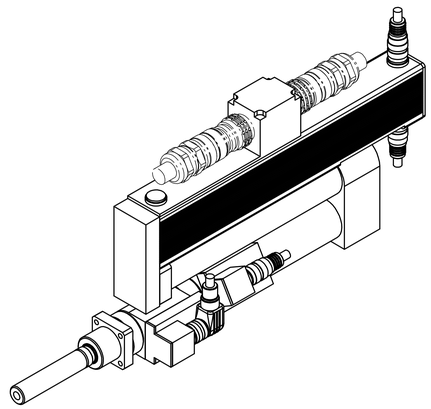

Abtrieb, Messaufnehmer und Getriebe
15°-weise zueinander drehbar.
Motor 90° drehbar.

Drehmoment (max.) [NM]	Drehmoment (min.) [NM]	Drehzahl (max.) [1/min]	Federweg [mm]	Vierkant [Zoll]	min. Achsabstand	L [mm]	Gewicht [kg]	Bauform	Bestellnummer Einbauschrauber	Bestellnummer Federnder Schlüsselkopf	Bestellnummer Federnder Schlüsselkopf inkl. Flanschgehäuse
12	2	1921	50	3/8"	43	393	5,9	1BUTS-1B012A-2/1K3B-1ZB	947548A1	922325	S308434

Zeichnungsstatus
Fertigs.-prüfung 02.07.2017

Für diese Zeichnung behalten wir uns das Urheberrecht gemäß DIN 34 Absatz 2,1 vor. Bei Nichtbestellung ist die Zeichnung zurückzugeben

Gewicht in kg
Zulässige Abweichungen ohne Toleranzangabe nach DIN7168/18
Mall-Prüfung nach AA_GW_14
Diese Maße oder Angaben werden bei Abnahme besonders geprüft

Oberflächenschutz gemäß/nach Arbeitsanweisung
Alle Kanten gerundet / gefast
Farbe RAL-Nr.
außen max.
innen max.
Oberfl. Rauheit nach VN 342 ✓ ✓Ra6 ▽ ▽▽ ▽▽▽ ✓ Ra1,6 Ra3 Ra12,5 Ra1,6 Ra0,4 λ2,5mm

APEX TOOL GROUP
Apex Tool Group GmbH & Co. OHG
Industriestraße 1
D-73463 Westhausen, Germany

Werkstoff
Benennung: Einbauschrauber
1BUTS-1B012A-2/1K3B-1ZB
Richtung-Nr.

gez.	19.09.2007	SCHRAMB	Maßstab 1:1
gepr.	02.07.2017	ABECS	
Kopr.			

Zeichnungsnummer: 947548A1
Code
SAP Version: 00
Ver.
Artikelnummer
Typ | Gruppe | eingebaut in | Nennaufl. | Abnahme
CDV Nr. C:\Sap\WinDir\AcadPt\947548A1_DWG_0112WG
Stückliste
Blatt 001 v 001 Blatt