Ersatz für	Ersetzt durch

Änd.-Mitt. Nr	Änd.-Index	Feld	Änderung	Datum	geändert	gepr.

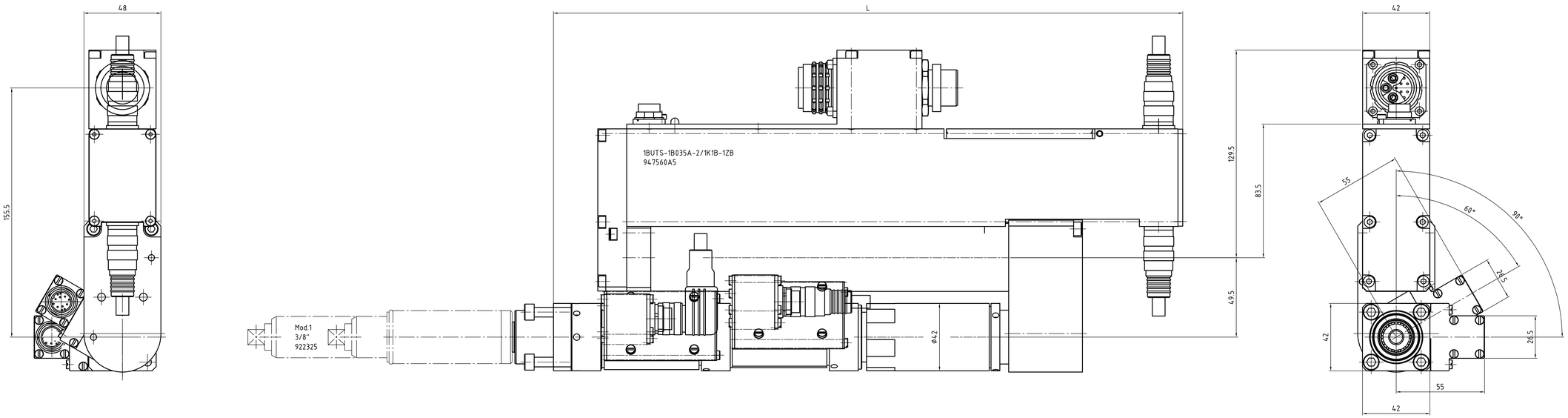

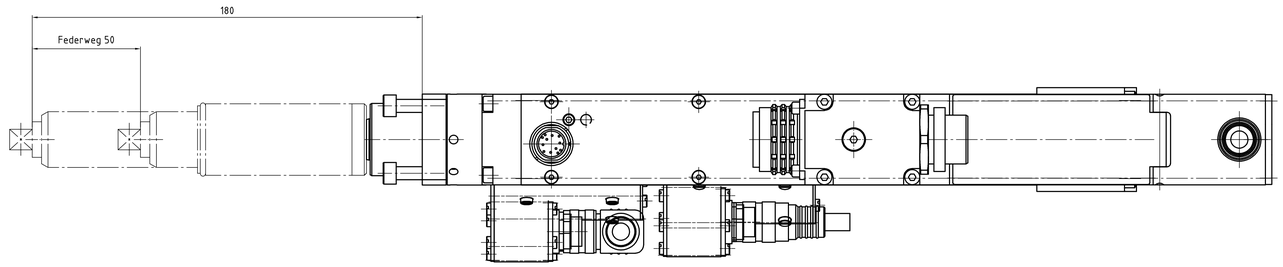

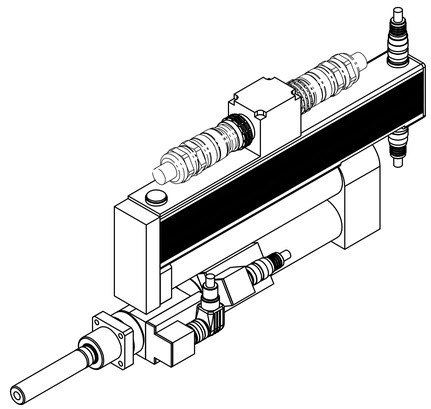

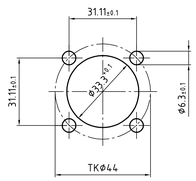

Winkelversion

1. Dichtungen montieren (3x).
2. Kabelteile auffädeln.
3. Kabel und Schirm abmanteln.
4. Litzen durch das Gehäuse fädeln.
5. Schirmring, Klemmkorb montieren.
6. Druckschraube leicht andrehen.
7. Litzen an Kontakteinsatz löten.
8. Verdrehhülse in Winkelstellung montieren.
9. Kontakteinsatz, Distanzhülse einsetzen.
10. Deckel einhaken.
11. Druckschraube festziehen (ca. 10-20 Nm).

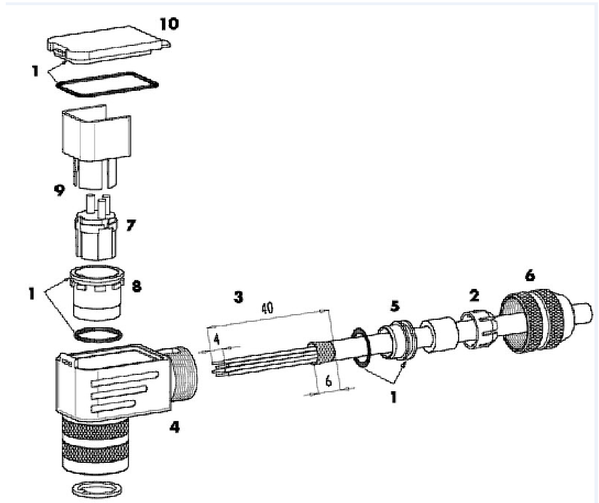

Abtrieb, Messaufnehmer und Getriebe
15°-weise zueinander drehbar.
Motor 90° drehbar.

Drehmoment (max.) [NM]	Drehmoment (min.) [NM]	Drehzahl (max.) [1/min]	Federweg [mm]	Vierkant [Zoll]	min. Achsabstand	L [mm]	Gewicht [kg]	Bauform	Bestellnummer Einbauschrauber	Bestellnummer Federnder Schlüsselkopf	Bestellnummer Federnder Schlüsselkopf inkl. Flanschgehäuse
35	5	727	50	3/8"	43	393	5,9	1BUTS-1B035A-2/1K1B-1ZB	947560A5	922325	S308434

Zeichnungsstatus
Fertigs.-prüfung 02.07.2017

Für diese Zeichnung behalten wir uns das Urheberrecht gemäß DIN 34 Absatz 2,3 vor. Bei Nichtbestellung ist die Zeichnung zurückzugeben

Gewicht in kg
Zulässige Abweichungen ohne Toleranzangabe nach DIN7168/B
Mat.-Prüfung nach AA_QW_14

Oberflächenschutz
Strömungsgeöl
chromatiert/Zinkmatallisiert
Farbe RAL-Nr.
Alle Kanten gerundet /gefast
außen max.
innen max.

Dese Maße oder Angaben werden bei Abnahme besonders geprüft

Oberfl. Rauheit nach WN 092

	✓	✓ max	▽	▽▽	▽▽▽	✓
	ebenh	Rz16	Rz25	Rz10	Rz04	λ2mm

APEX TOOL GROUP
Apex Tool Group GmbH & Co. OHG
Industriestraße 1
D-73463 Westhausen, Germany

Werkstoff

Bohlung-Nr.

Benennung
Einbauschrauber
1BUTS-1B035A-2/1K1B-1ZB

gez.	19.09.2007	SCHRAMB	
gepr.	02.07.2017	AASCS	
freigr.			

Maßstab 1:1

Zeichnungsnummer
947560A5

Code

SAP Version

Artikelnummer

Ver. 00

Typ | Gruppe | eingebaut in | Nennmaß | Abmaße

Stückliste

Blatt 001 v 001 Blatt

CDV Nr. C:\Sap\WerkOrt\Acad99\947560A5_DWG_R11.DWG