Ersatz für	Ersetzt durch

Änd.-Mitt. Nr	Änd.-Index	Feld	Änderung	Datum	geändert	gepr.

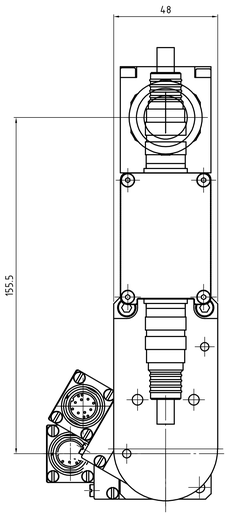

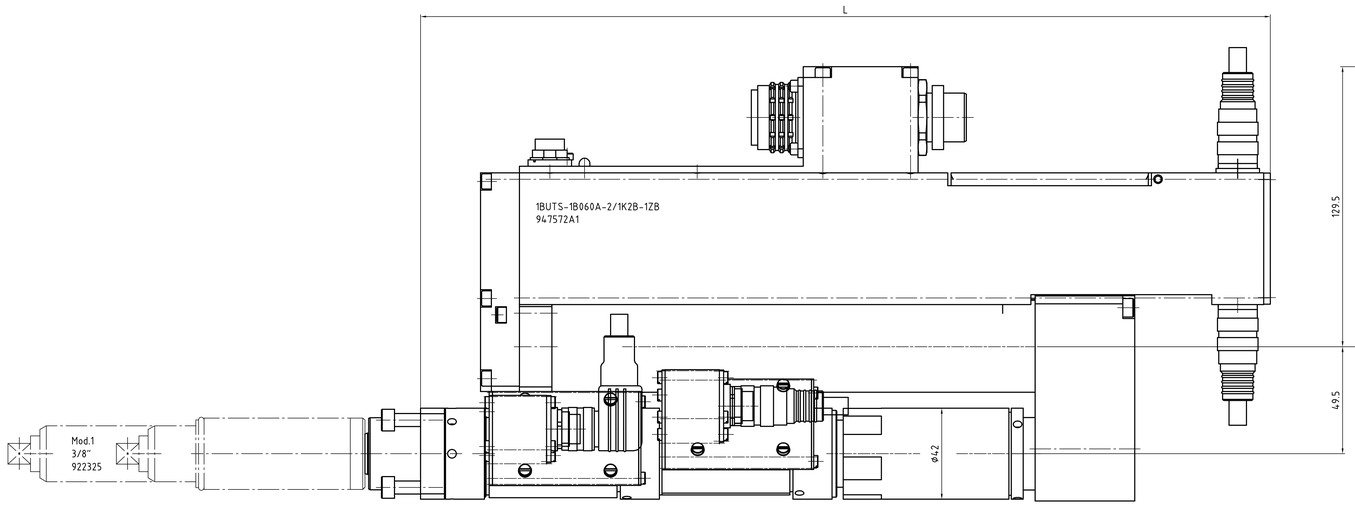

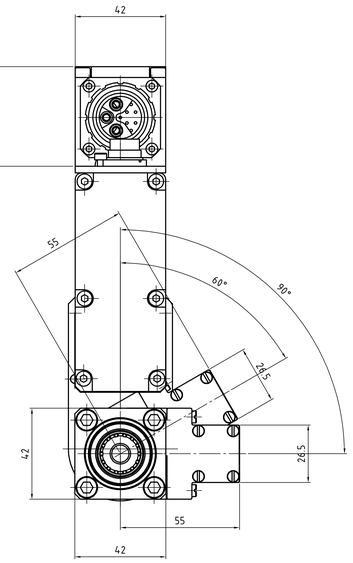

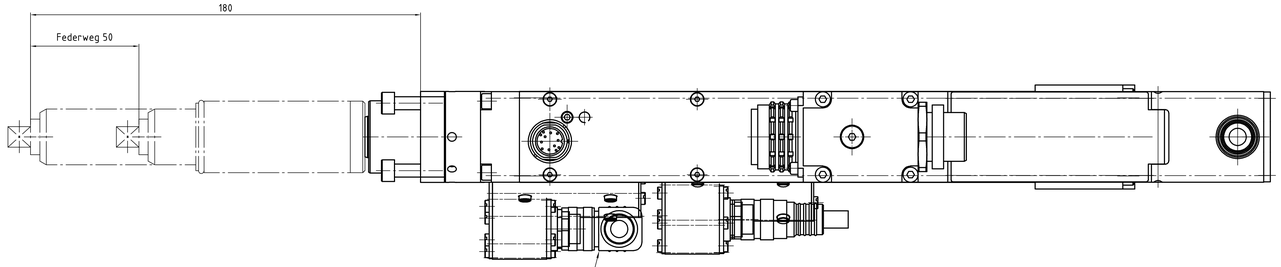

Winkelversion

1. Dichtungen montieren (3x).
2. Kabelteile auffädeln.
3. Kabel und Schirm abmanteln.
4. Litzen durch das Gehäuse fädeln.
5. Schirmring, Klemmkorb montieren.
6. Druckschraube leicht andrehen.
7. Litzen an Kontakteinsatz löten.
8. Verdrehhülse in Winkelstellung montieren.
9. Kontakteinsatz, Distanzhülse einsetzen.
10. Deckel einhaken.
11. Druckschraube festziehen (ca. 10-20 Nm).

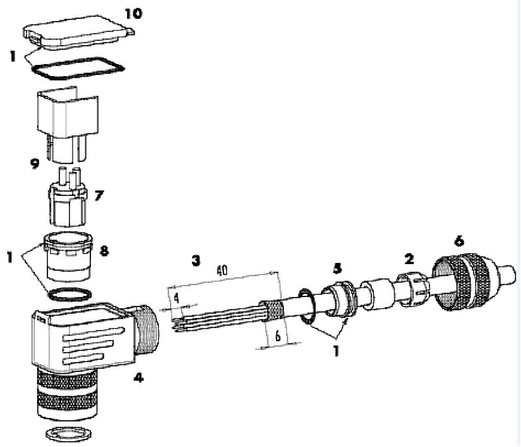

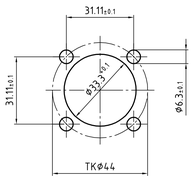

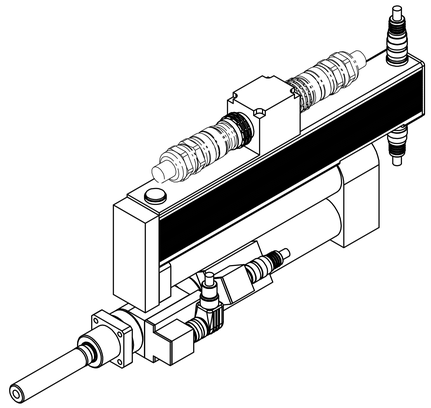

Abtrieb, Messaufnehmer und Getriebe
15°-weise zueinander drehbar.
Motor 90° drehbar.

Drehmoment (max.) [NM]	Drehmoment (min.) [NM]	Drehzahl (max.) [1/min]	Federweg [mm]	Vierkant [Zoll]	min. Achsabstand	L [mm]	Gewicht [kg]	Bauform	Bestellnummer Einbauschrauber	Bestellnummer Federnder Schlüsselkopf	Bestellnummer Federnder Schlüsselkopf inkl. Flanschgehäuse
53	15	427	50	3/8"	43	393	5,9	1BUTS-1B060A-2/1K1B-1ZB	947572A1	922325	S308434

Zeichnungsstatus
Fertigs.-prüfung 02.07.2017

Für diese Zeichnung behalten wir uns den Urheberrecht gemäß DIN 34 Absatz 2.1 vor. Bei Nichterteilung ist die Zeichnung zurückzugeben

Gewicht in kg
Zulässige Abweichungen ohne Toleranzangabe nach DIN7168mittl
Mult-Prüfung nach AA_GW_54

Oberflächenschutz brünniert/gelb chromatiert/Zinkenwallert — Farbe — RAL-Nr.
Alle Kanten gerundet /gefast — außen max. — innen max.

Diese Maße oder Angaben werden bei Abnahme besonders geprüft

Oberfl. Rauheit nach WN 992: ✓ ✓Ra6 ▽ ▽▽ ▽▽▽ ✓ — wbeh. Rz16 Rz25 Rz110 Rz64 x2mg

APEX TOOL GROUP
Apex Tool Group GmbH & Co. OHG
Industriestraße 1
D-73463 Westhausen, Germany

Werkstoff
Bezeichnung: Einbauschrauber
1BUTS-1B060A-2/1K2B-1ZB
Rohling-Nr.

gez.	19.09.2007	SCHRAMB	Maßstab 1:1
gepr.	02.07.2017	ARSCS	
Kgepr.			

Zeichnungsnummer: 947572A1
Code
Artikelnummer
SAP Version 00
Nr. 0

Typ | Gruppe | eingebaut in | Nennmaß | Abmaße

EDV Nr. C:\SapWorkDir\Acad\947572A1_DWG_001.DWG — Stückliste — Blatt 001 v. 001 Blatt