Ersatz für	Ersetzt durch	Änd.-Mitt. Nr	Änd.-Index	Feld	Änderung	Datum	geändert	gepr.

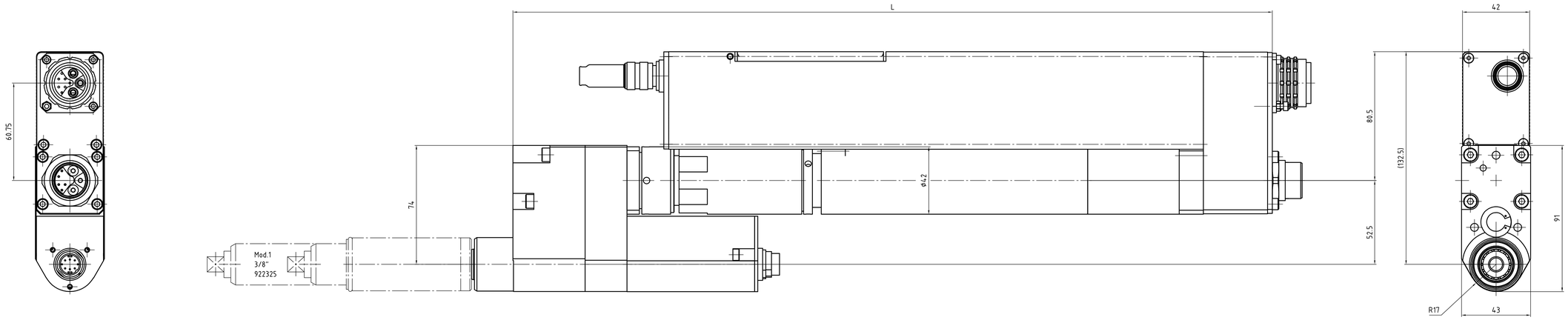

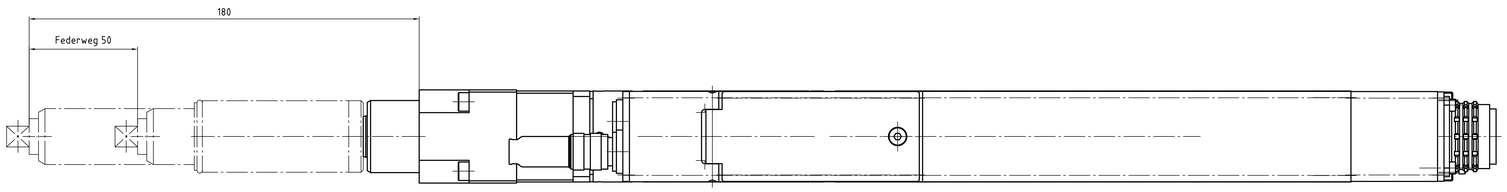

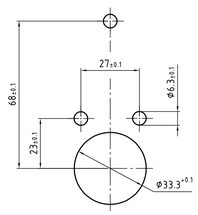

Abtrieb, Messaufnehmer und Getriebe
15°-weise zueinander drehbar.
Motor 90° drehbar.

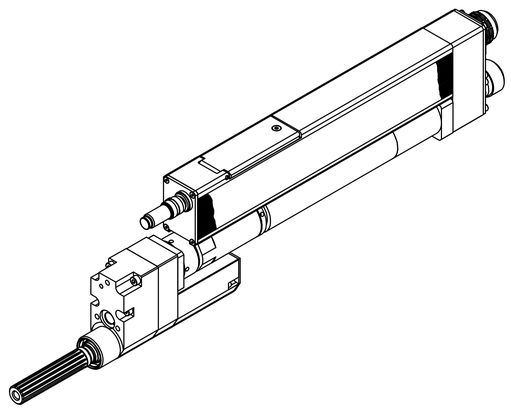

Drehmoment (max.) [NM]	Drehmoment (min.) [NM]	Drehzahl (max.) [1/min]	Federweg [mm]	Vierkant [Zoll]	min. Achsabstand	L [mm]	Gewicht [kg]	Bauform	Bestellnummer Einbauschrauber	Bestellnummer Federnder Schlüsselkopf	Bestellnummer Federnder Schlüsselkopf inkl. Flanschgehäuse
35	5	690	50	3/8"	35	474	5,3	1BTSE-1B035A-1VM1B	947633A7	922325	S308437

Zeichnungsstatus
Fertigs.-prüfung **27.05.2011**

Für diese Zeichnung behalten wir uns das Urheberrecht gemäß DIN 34 Absatz 2.3 vor. Der Rechtsverteilung ist die Zeichnung zurückzugeben

Gewicht in kg

Zulässige Abweichungen ohne Toleranzangabe nach DIN7168mS8

Oberflächenschutz Grünerfrgabl | Farbe | RAL-Nr

Alle Kanten gerundet /gefast? | außen max. | innen max.

Diese Maße oder Angaben werden bei Abnahme besonders geprüft

Oberfl. Rauheit nach WN 062: ✓ sonst | ✓ Ra6 | ▽ Ra1,6 | ▽▽ Ra0,8 | ▽▽▽ Ra0,4 | ✓ Ra0,1

COOPER Power Tools

Cooper Power Tools GmbH & Co. OHG
D-73461 Westhausen

Werkstoff

Benennung
Einbauschrauber
1BTSE-1B035A-1VM1B

Rohling-Nr.

bearb.	17.11.2010	KRALIK	
gepr.	27.05.2011	AGSCS	
N.gepr.			

Maßstab 1:1

Zeichnungsnummer 947633A7

Code

CAD Version Nr 00

Typ | Gruppe | eingebaut in | Nennmaß | Abmaße

EDV Nr: 947555A2_DWR_001.dwg

Stückliste

Blatt 001 v 001 Blatt