Ersatz für	Ersetzt durch

Änd.-Mitt. Nr	Änd.-Index	Feld	Änderung	Datum	geändert	gepr.

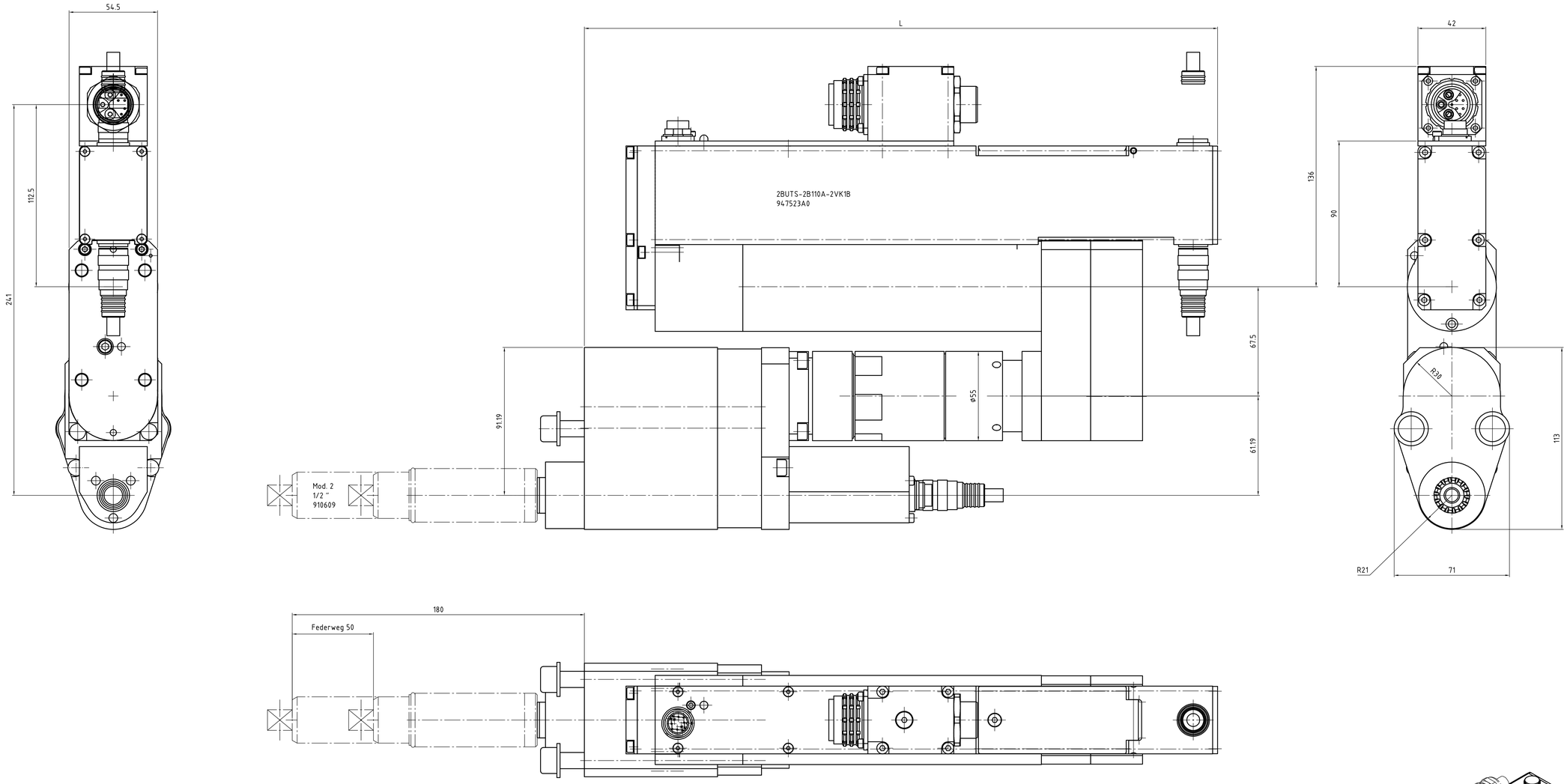

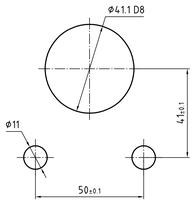

Abtrieb, Messaufnehmer und Getriebe
10°-weise zueinander drehbar.
Motor 90° drehbar.

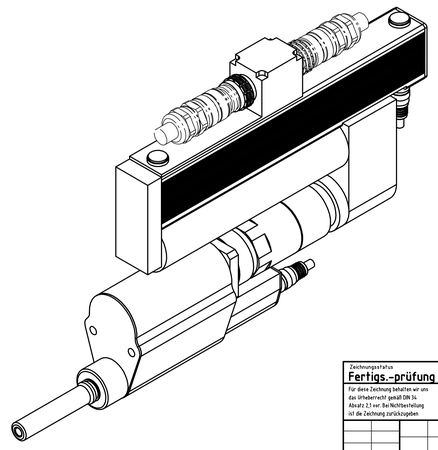

Drehmoment (max.) [NM]	Drehmoment (min.) [NM]	Drehzahl (max.) [1/min]	Federweg [mm]	Vierkant [Zoll]	min. Achsabstand	L [mm]	Gewicht [kg]	Bauform	Bestellnummer Einbauschrauber	Bestellnummer Federnder Schlüsselkopf	Bestellnummer Federnder Schlüsselkopf inkl. Flanschgehäuse
110	25	831	50	1/2"	44	390	10,2	2BUTS-2B110A-2VK1B	947523A0	910609	S308438

Zeichnungsstatus
Fertigs.-prüfung 02.02.2016

Für diese Zeichnung behalten wir uns das Urheberrecht gemäß DIN 34 Absatz 2.1 vor. Der Mitteilung ist die Zeichnung zurückzugeben

Gewicht in kg
Zulässige Abweichungen ohne Toleranzangabe nach DIN7168/1B
Maß-Prüfung nach AA_GV_54

Oberflächenschutz
Brünieren/gelb
Chromatieren/Dichromatiert
Farbe RAL-Nr

Alle Kanten gerundet /gefast
außen max.
innen max.

Oberfl. Rauheit nach VR 002: ✓ Rz63 ✓✓ Rz16 ▽ Rz6,3 ▽▽ Rz1,6 ▽▽▽ Rz0,4 ✓✓✓ Rz0,1

Diese Maße oder Angaben werden bei Abnahme besonders geprüft

Apex Tool Group GmbH & Co. OHG
Industriestraße 1
D-73463 Westhausen, Germany

Werkstoff

Benennung
Einbauschrauber
2BUTS-2B110A-2VK1B

Rohling-Nr.

bearb.	16.10.2007	SCHRAMB	Maßstab 1:1
gepr.	02.02.2016	AABBJ	
Normpr.			

Zeichnungsnummer 947523A0

Code

Artikelnummer

SAP Version 00

Typ | Gruppe | eingebaut in | Nennmaß | Abmaße

EDV Nr: C:\Sap\WinDir\Acad\M\947523A0_SWK_M1.DWG | Stückliste | Blatt 001 v 001 Blatt