Ersatz für	Ersetzt durch

Änd.-Mitt. Nr	Änd.-Index	Feld	Änderung	Datum	geändert	gepr.

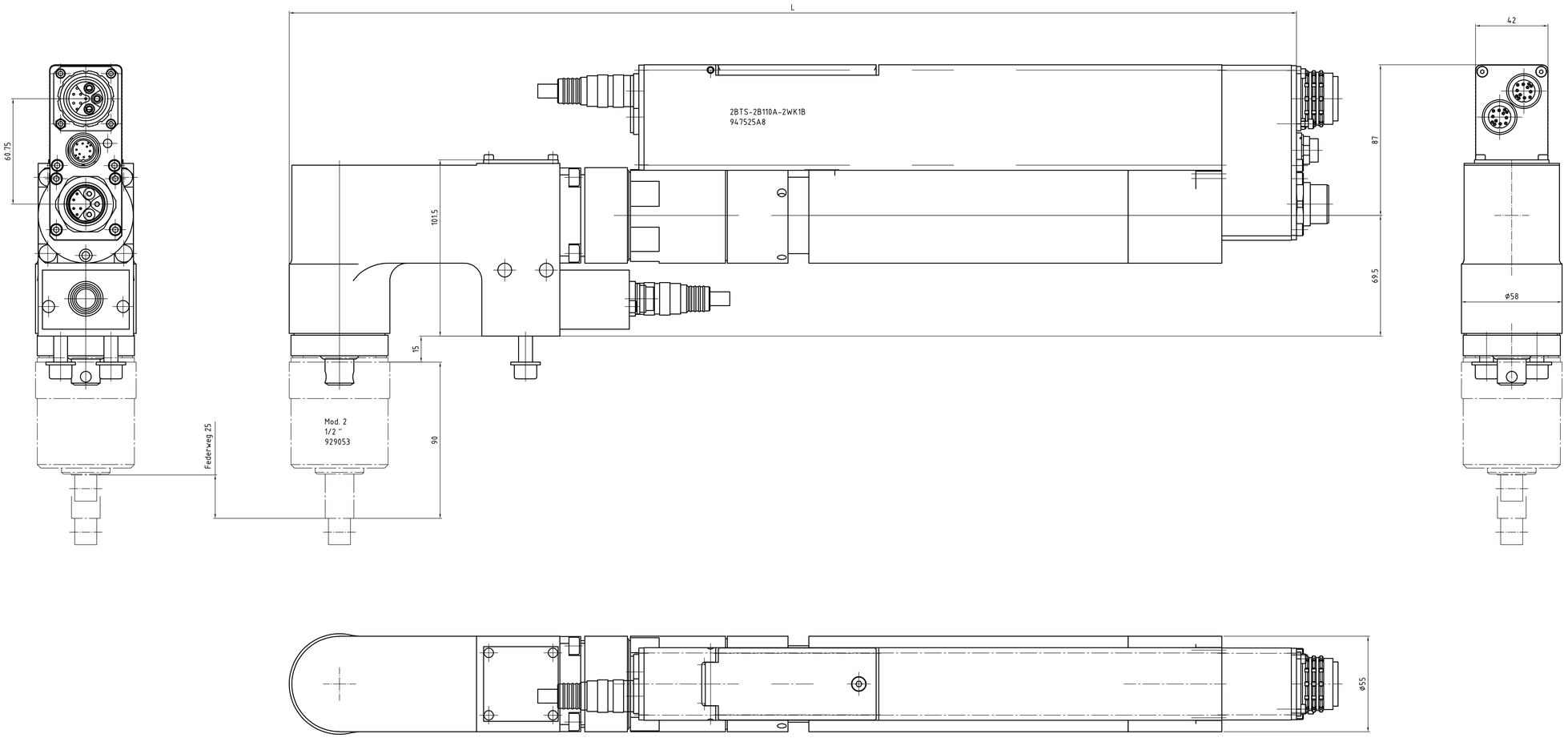

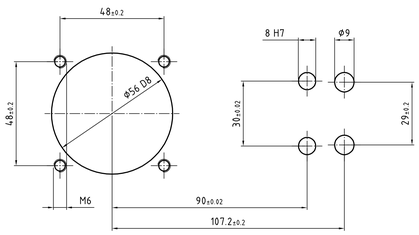

Abtrieb, Messaufnehmer und Getriebe
10°-weise zueinander drehbar.
Motor 90° drehbar.

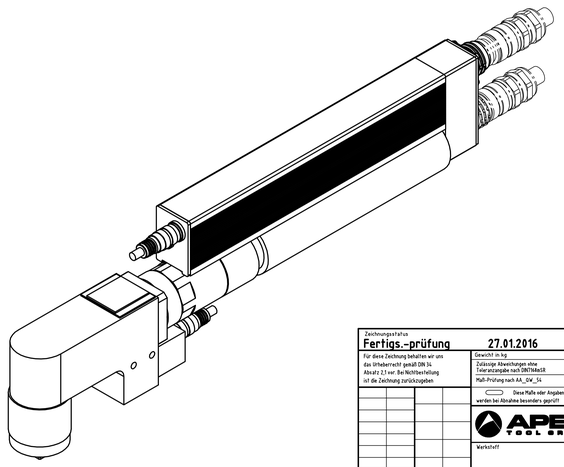

Drehmoment (max.) [NM]	Drehmoment (min.) [NM]	Drehzahl (max.) [1/min]	Federweg [mm]	Vierkant [Zoll]	min. Achsabstand	L [mm]	Gewicht [kg]	Bauform	Bestellnummer Einbauschrauber	Bestellnummer Federnder Abtrieb inkl. Flanschgehäuse
110	25	838	25	1/2"	59	581	8,7	2BTS-2B110A-2WK1B	947525A8	929053

Zeichnungsstatus
Fertigs.-prüfung **27.01.2016**

Für diese Zeichnung behalten wir uns das Urheberrecht gemäß DIN 34, Absatz 2,1 vor. Bei Nichtbestellung ist die Zeichnung zurückzugeben

Gewicht in kg:
Zulässige Abweichungen ohne Toleranzangabe nach DIN7168c1E
Maß-Prüfung nach AA_GW_54
Ziera-Maße oder Angaben werden bei Abnahme besonders gegriff.

Oberflächenschutz brüniert/gelb. Verwendet/Zeichnungsnr.
Alle Kanten gerundet / gefast
Oberfl. Rauheit nach WN 802: ✓ ✓Rzmax ▽ ▽▽ ▽▽▽ / Rz63 Rz25 Rz10 Rz6 h3mg

Farbe: RAL-Nr.
außen max.
innen max.

APEX TOOL GROUP
Apex Tool Group GmbH & Co. OHG
Industriestraße 1
D-73463 Westhausen, Germany

Werkstoff:
Rating-Nr.:

Benennung
Einbauschrauber
2BTS-2B110A-2WK1B

gez.	16.10.2007	SCHRAMB	Maßstab 1:1
gepr.	27.01.2016	AABG3	
Kopr.			

Zeichnungsnummer: 947525A8
Code: Artikelnummer
SAP Version: 0.0
Ver. Nr.

Typ | Gruppe | eingebaut in | Nennauf | Abmaße | Stückliste

CSV Nr: C:\Sap\WorkDir\ksapPP\947525A8_2WK_RF.dwg

Blatt 001 v. 001 Blatt