Ersatz für	Ersetzt durch

Änd.-Mitt. Nr.	Änd.-Index	Feld	Änderung	Datum	geändert	gepr.

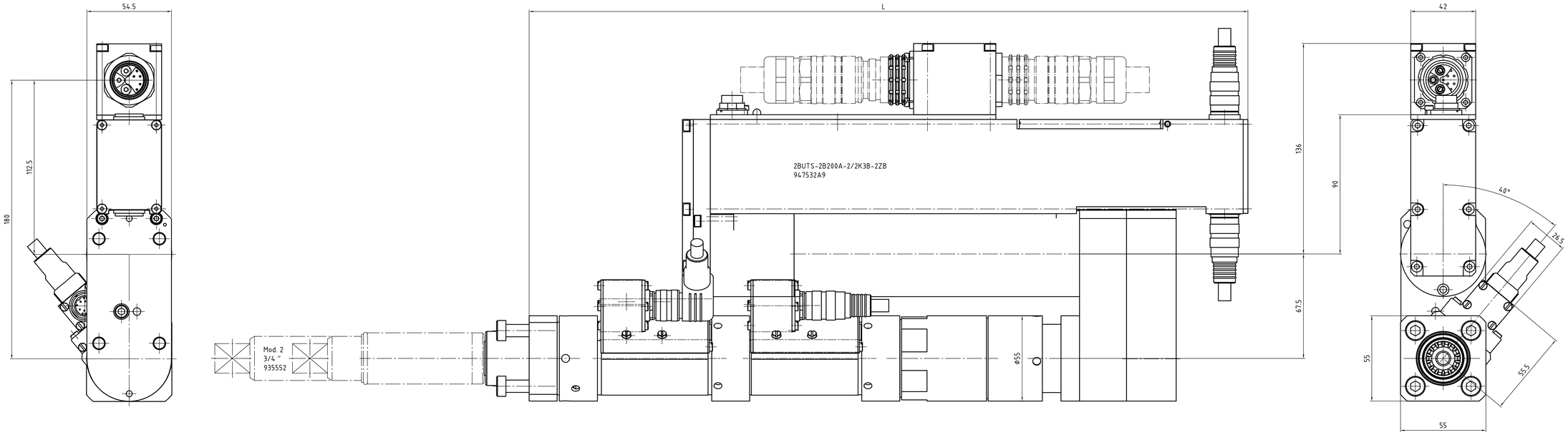

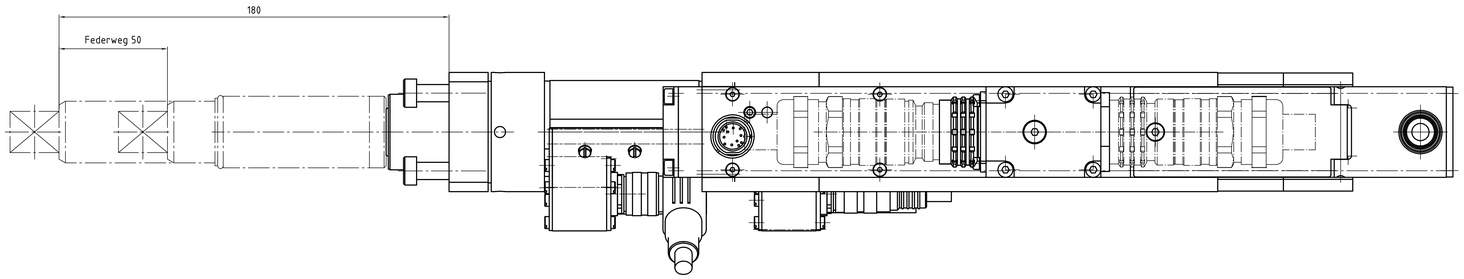

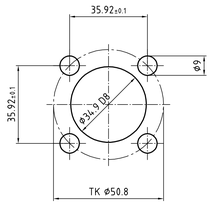

Abtrieb, Messaufnehmer und Getriebe
10°-weise zueinander drehbar.
Motor 90° drehbar.

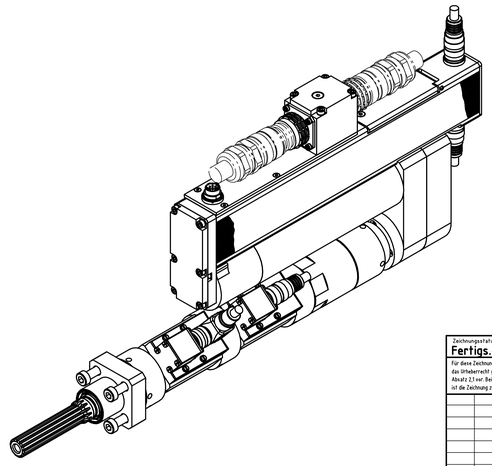

Drehmoment (max.) [NM]	Drehmoment (min.) [NM]	Drehzahl (max.) [1/min]	Federweg [mm]	Vierkant [Zoll]	min. Achsabstand	L [mm]	Gewicht [kg]	Bauform	Bestellnummer Einbauschrauber	Bestellnummer Federnder Schlüsselkopf	Bestellnummer Federnder Schlüsselkopf inkl. Flanschgehäuse
200	40	502	50	3/4"	56	464	9,7	2BUTS-2B200A-2/2K3B-2ZB	947532A9	935552	S308450

Zeichnungsstatus
Fertigs.-prüfung **04.11.2015**

Für diese Zeichnung behalten wir uns das Urheberrecht gemäß DIN 34 Absatz 2.1 vor. Der Nichtbeachtung ist die Zeichnung zurückzugeben

Gewicht in kg
Zulässige Abweichungen ohne Toleranzangabe nach DIN7168c18
Maß-Prüfung nach AA_GV_54

Oberflächenschutz
Brüniert/gelb
Chromatiert/Dichromatiert
Farbe RAL-Nr

Alle Kanten gerundet /gefast
außen max.
innen max.

Diese Maße oder Angaben werden bei Abnahme besonders geprüft

Oberfl. Rauheit nach VR 002: ✓ ✓Ra6 ▽ Ra15 ▽▽ Ra10 ▽▽▽ Ra1m ✓ Ra0m

APEX TOOL GROUP

Apex Tool Group GmbH & Co. OHG
Industriestraße 1
D-73463 Westhausen, Germany

Werkstoff

Bezeichnung
Einbauschrauber
2BUTS-2B200A-2/2K3B-2ZB

Bestellg.-Nr.

bearb.	16.10.2007	SCHRAMB	
gepr.	04.11.2015	ABBES	
Normpr.			

Maßstab 1:1

Zeichnungsnummer
947532A9

Code
Artikelnummer

CAD Version Nr. 0.0

Typ | Gruppe | eingebaut in | Nennmaß | Abmaße

EDV Nr: C:\SapWorkDir\Acad0ff\947532A9_SWK_001.DWG

Stückliste

Blatt 001 v 001 Blatt