Ersatz für	Ersetzt durch

Änd.-Mitt. Nr	Änd.-Index	Feld	Änderung	Datum	geändert	gepr.

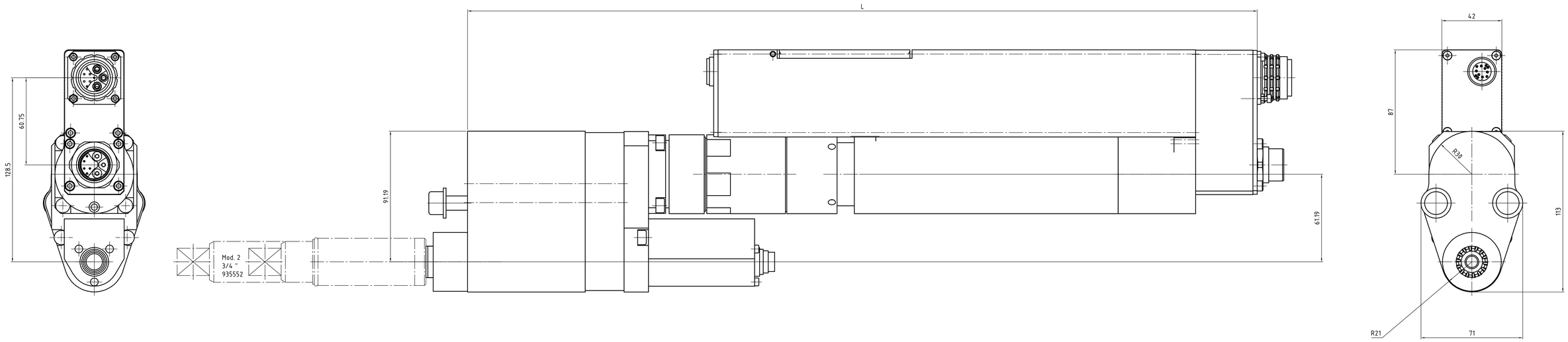

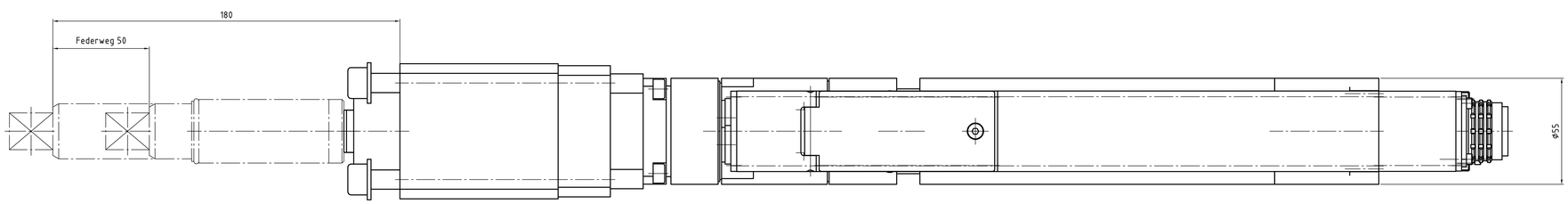

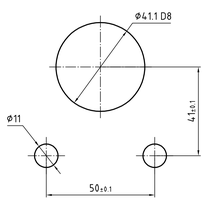

Abtrieb, Messaufnehmer und Getriebe
10°-weise zueinander drehbar.
Motor 90° drehbar.

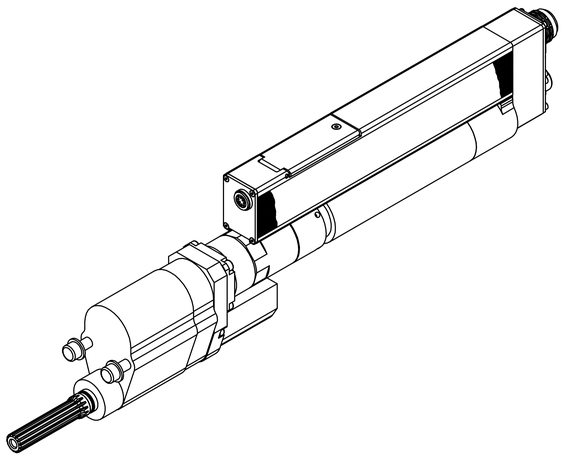

Drehmoment (max.) [NM]	Drehmoment (min.) [NM]	Drehzahl (max.) [1/min]	Federweg [mm]	Vierkant [Zoll]	min. Achsabstand	L [mm]	Gewicht [kg]	Bauform	Bestellnummer Einbauschrauber	Bestellnummer Federnder Schlüsselkopf	Bestellnummer Federnder Schlüsselkopf inkl. Flanschgehäuse
200	40	468	50	3/4"	44	551	9,2	2BTSE-2B200A-2VM3B	947651A5	935552	S308475

Zeichnungsstatus
Fertigs.-prüfung **27.05.2011**

Für diese Zeichnung behalten wir uns das Urheberrecht gemäß DIN 34 Absatz 2.5 vor. Bei Nichterteilung ist die Zeichnung zurückzugeben

Gewicht in kg

Zulässige Abweichungen ohne Toleranzangabe nach DIN7168mSR

Oberflächenschutz brünierfähig | Farbe | RAL-Nr.

Alle Kanten gerundet /gefast | außen max. | innen max.

Diese Maße oder Angaben werden bei Abnahme besonders geprüft

Oberfl. Rauheit nach VR 992: √ ebeb | √ Rz63 | ▽ Rz25 | ▽▽ Rz10 | ▽▽▽ Rz4 | √ ±20mm

COOPER Power Tools

Cooper Power Tools GmbH & Co. OHG
D-73461 Westhausen

Werkstoff

Benennung
Einbauschrauber
2BTSE-2B200A-2VM3B

Rating-Nr

Typ	Gruppe
eingebaut in	

			Maßstab
gez.	17.11.2010	KRALIK	1:1
gepr.	27.05.2011	A65C5	
freigr.			

Nennmaß | Abmaße

Zeichnungsnummer: 947651A5

Code | Artikelnummer

SAP Version Nr. 0.0

CDV Nr. 947533AB_DWR_001.dwg

Stückliste

Blatt 001 v. 001 Blatt