Ersatz für	Ersetzt durch

Änd.-Mitt. Nr	Änd.-Index	Feld	Änderung	Datum	geändert	gepr.
	A		BOHRBILD KORRIGIERT	14.06.2021	HOLZNEK	ARRALIKM

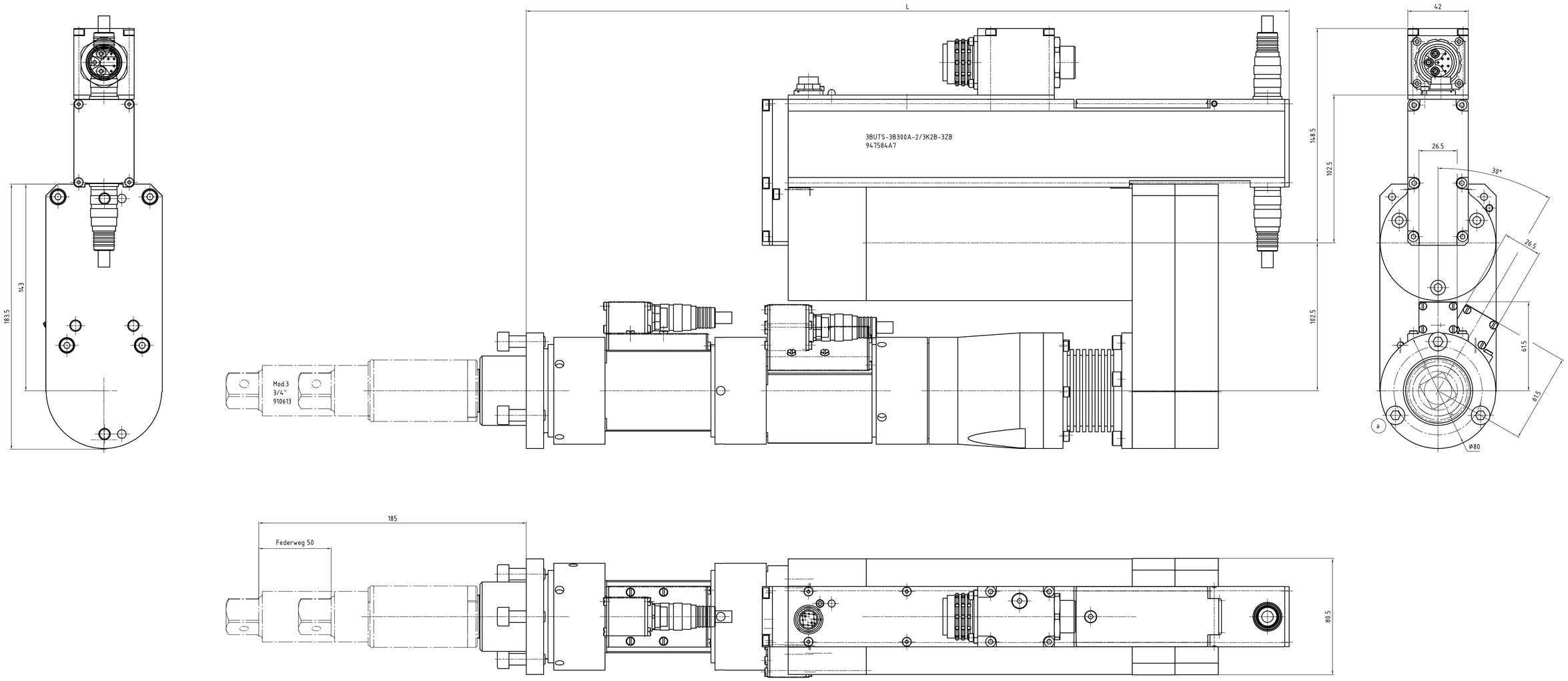

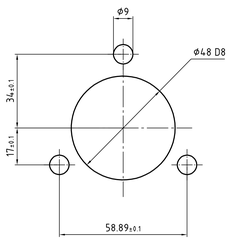

Abtrieb, Messaufnehmer und Getriebe
10°-weise zueinander drehbar.
Motor 90° drehbar.

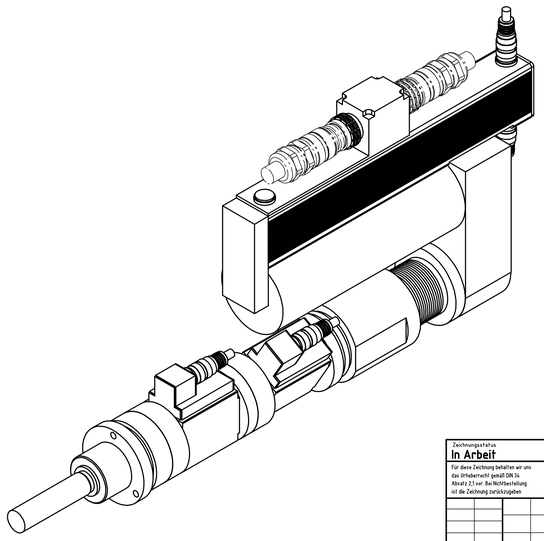

Drehmoment (max.) [NM]	Drehmoment (min.) [NM]	Drehzahl (max.) [1/min]	Federweg [mm]	Vierkant [Zoll]	min. Achsabstand	L [mm]	Gewicht [kg]	Bauform	Bestellnummer Einbauschrauber	Bestellnummer Federnder Schlüsselkopf	Bestellnummer Federnder Schlüsselkopf inkl. Flanschgehäuse
300	50	453	50	3/4"	81	528	18,2	3BUTS-3B300A-2/3K2B-3ZB	947584A7	910613	S308436

Zeichnungsstatus: **In Arbeit** — **14.06.2021**

Für diese Zeichnung behalten wir uns das Urheberrecht gemäß DIN 34 Absatz 2.1 vor. Zur Nichtbeachtung ist die Zeichnung zurückzugeben

Gewicht in kg
Zulässige Abweichungen ohne Toleranzangabe nach DIN7168c1B
Maß-Prüfung nach AA_GW_54

Oberflächenschutz: Brüniert/galv. / Chromatiert/Dichromatiert — Farbe — RAL-Nr
Alle Kanten gerundet /gefast — außen max. — innen max.
Oberfl. Rauheit nach VR 002 — Diese Maße oder Angaben werden bei Abnahme besonders geprüft

√	√ Rz6	▽	▽▽	▽▽▽	√	
ebenh.	Rz160	Rz125	Rz16	Rz6	Ra3	Ra0,4

APEX TOOL GROUP

Apex Tool Group GmbH & Co. OHG
Industriestraße 1
D-73463 Westhausen, Germany

Werkstoff
Bohlong-Nr.

Benennung: Einbauschrauber
3BUTS-3B300A-2/3K2B-3ZB

bearb.	17.01.2008	KREUTZER	Maßstab 1:1
gepr.	02.12.2015	ABGS	
N.gepr.			

Zeichnungsnummer: 947584A7
Code Artikelnummer
CAD Version Nr. 00

Typ | Gruppe | eingebaut in | Nennmaß | Abmaße

EDV Nr: C:\SolpWorks\Dir\Acad\947584A7_DWG_R10.DWG — Stückliste — Blatt 001 v 001 Blatt