Ersatz für	Ersetzt durch	Änd.-Mitt. Nr.	Änd.-Index	Feld	Änderung	Datum	geändert	gepr.

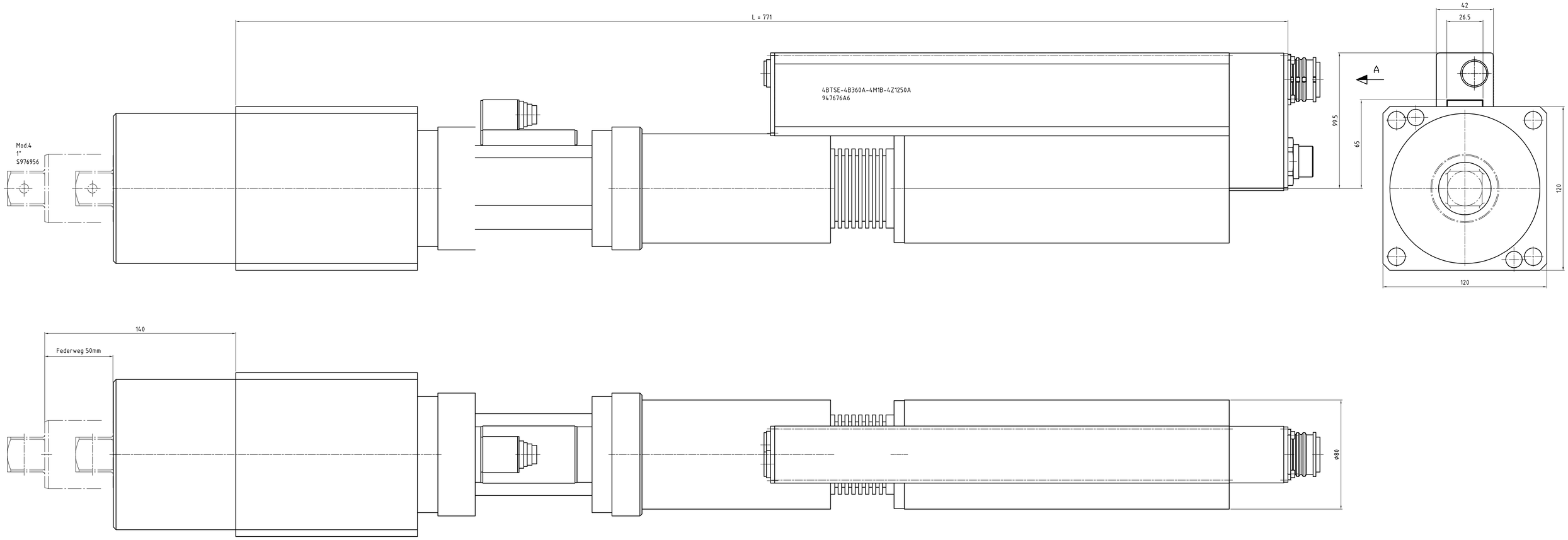

Ansicht "A"

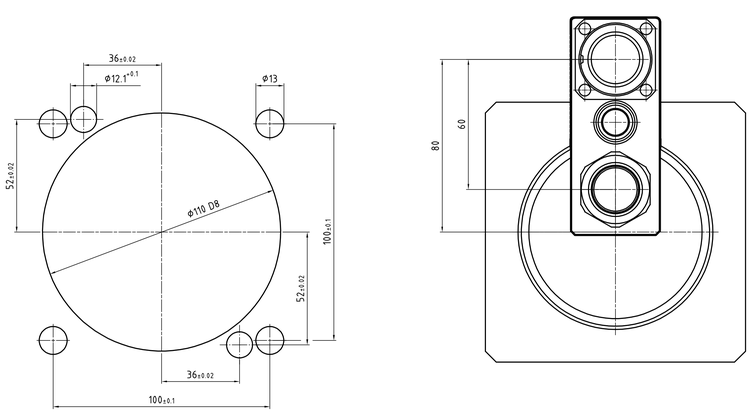

Abtrieb, Messaufnehmer und Getriebe
10°-weise zueinander drehbar.
Motor 90° drehbar.

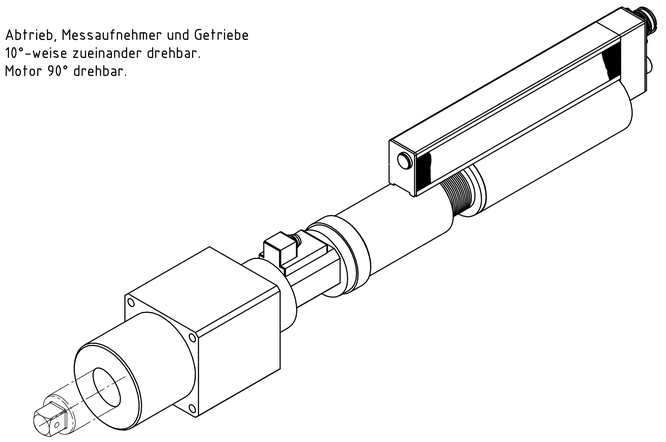

Drehmoment (max.) [NM]	Drehmoment (min.) [NM]	Drehzahl (max.) [1/min]	Federweg [mm]	Vierkant [Zoll]	min. Achsabstand	L [mm]	Gewicht [kg]	Bauform	Bestellnummer Einbauschrauber	Bestellnummer Federnder Schlüsselkopf	Bestellnummer Federnder Schlüsselkopf inkl. Flanschgehäuse
1250	320	86	50	1"	121	771	29	4BTSE-4B360A-4M1B-4Z1250A	947676A6	S976956	-

Zeichnungsstatus
Fertigs.-prüfung **10.11.2011**

Für diese Zeichnung behalten wir uns das Urheberrecht gemäß DIN 34 Absatz 2.1 vor. Bei Nichtbestellung ist die Zeichnung zurückzugeben

Gewicht in kg

Zulässige Abweichungen ohne Toleranzangabe nach DIN7168mSR

Oberflächenschutz brüniert/gefilt — Farbe — RAL-Nr.

Alle Kanten gerundet /gefast — außen max. / innen max.

Oberfl. Rauheit nach WN 802 — √ / √ Rauh / ▽ / ▽▽ / ▽▽▽ / √ — unbeh. / Rz163 / Rz125 / Rz118 / Rz54 / ±2deg.

Diese Maße oder Angaben werden bei Abnahme besonders geprüft

COOPER Power Tools

Cooper Power Tools GmbH & Co. OHG
D-73461 Westhausen

Werkstoff

Benennung
Einbauschrauber
4BTSE-4B360A-4M1B-4Z1250A

Rohling-Nr.

gez.	31.08.2011	KRALIK	Maßstab 1:1
gepr.	10.11.2011	A65C5	
Kgepr.			

Zeichnungsnummer: 947676A6 — Code — Artikelnummer — SAP Version: 00 — Ver. Nr.

Typ — Gruppe — eingebaut in — Nennmaß — Abmaße

EDV Nr. 947617A7_DWK_001.dwg — Stückliste — Blatt 001 v. 001 Blatt